Detail A M 1:2

FT01 - Stahlfassade +0.50 Riegel

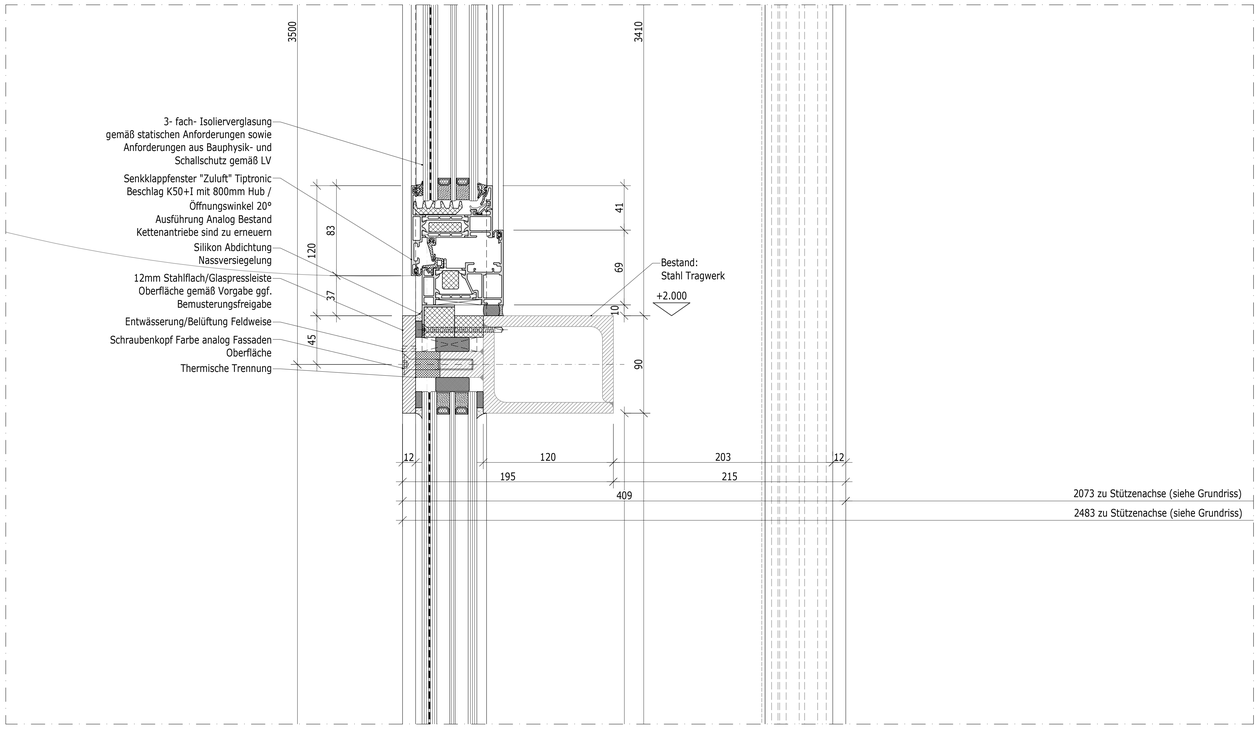

Isometrie M 1:4

FT01 - Stahlfassade Anschluss Pfosten/Riegel

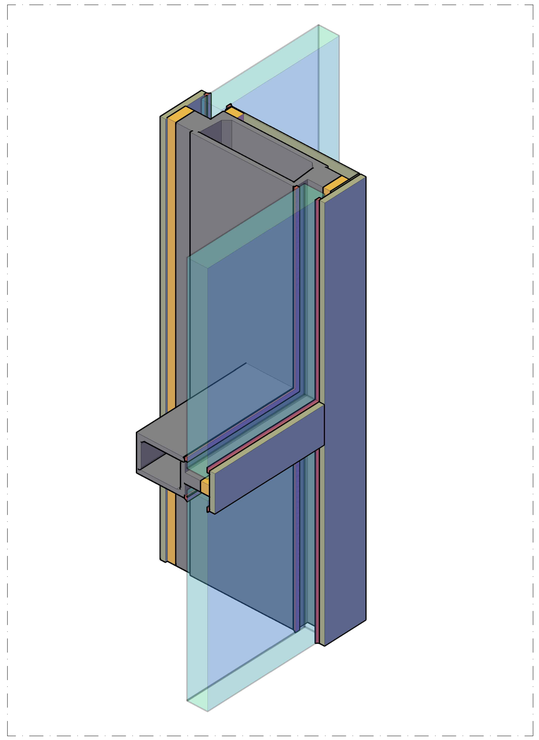

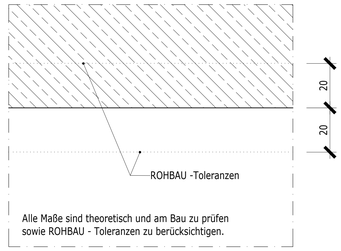

Alle Maße sind theoretisch und am Bau zu prüfen
sowie ROHBAU - Toleranzen zu berücksichtigen.

ALLGEMEINE ANMERKUNGEN:

bei der W+M- Planung sind folgende Punkte zu beachten:

-Die in den Plänen dargestellten Fassadenachsen, Höhenlagen und sonstigen Bestandsangaben basieren auf theoretischen Maßen aus Bestandsunterlagen und sind vom AN eigenverantwortlich vor Ort durch ein verbindliches Aufmaß zu überprüfen; bei festgestellten Abweichungen ist die Konstruktion in Abstimmung mit dem Planer der AG entsprechend anzupassen.

-Bauelemente, Konsol- Halter sowie Verankerungs-, Verbindungs- und Befestigungsmittel müssen statisch nachgewiesen werden

-Der Korrosionsschutz ist nach DIN EN ISO 12944 auszuführen. Alle Stahlbauteile sind in Abstimmung mit der Objektplanung vor Korrosion zu schützen.

-Längenänderungen in den Konstruktionsteilen müssen zwängungsfrei ermöglicht werden

-thermische Brücken sind unter Verwendung von Thermostopp- Trennlagen auszuschliessen

-soweit im Detail nicht angegeben sind alle Fassaden- und Fenster- Abdichtungsfolien: innen diffusionsdicht / außen diffusionsoffen

-kontrollierte Entwässerungen und erforderliche Belüftungen sind einzuplanen und anzugeben

-Anforderungen an Wärmeschutz, Bauphysik, Schallschutz sowie Brandschutz aus vorliegenden Gutachten und Stellungnahmen sind zu berücksichtigen.

Detail B M 1:2

FT01 - Stahlfassade +0.50 Fußpunkt

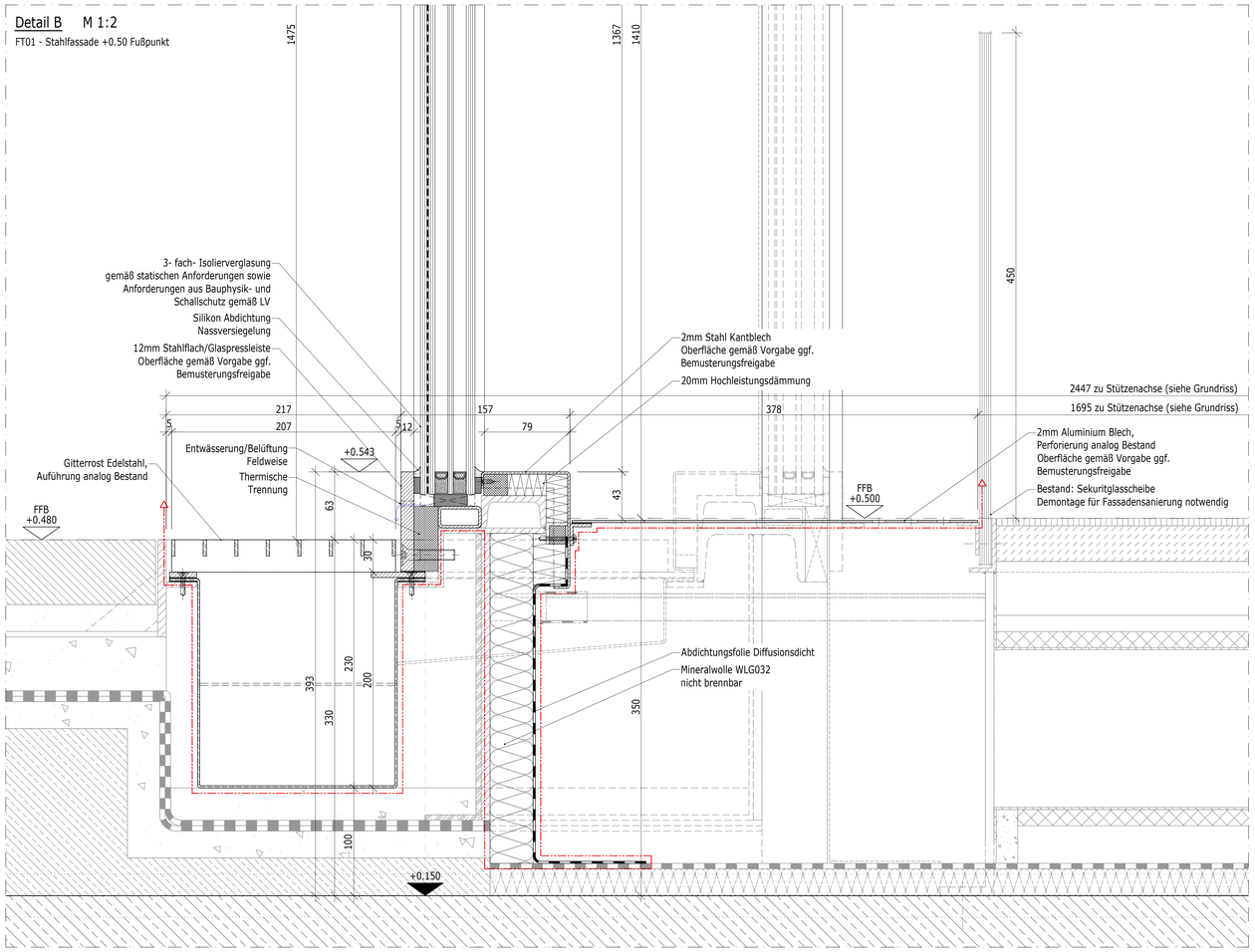

Detail D M 1:2

FT01 - Stahlfassade +0.50 Riegel Senkklappfenster

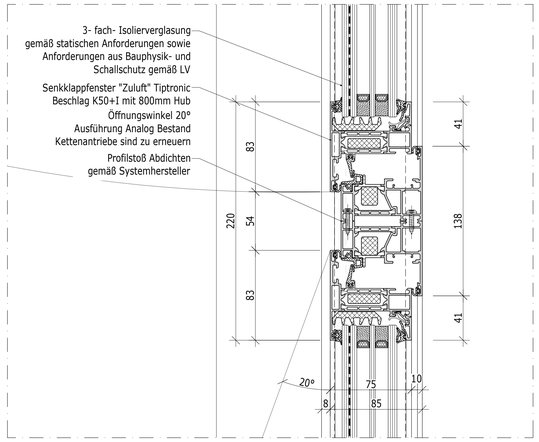

Ausführungsplanung

Ausgabe / Änderung	Datum	Gez.	Index
Erstellt	05.12.2025	Lus	00

Fassadenplaner

Werner Sobek AG
Albstraße 14
70597 Stuttgart/ Germany
Tel +49.711.76750-0
Fax +49.711.76750-44
stuttgart@wernersobek.com
www.wernersobek.com

Bauherr

Theater Dortmund
Theaterkarree 1-3
44137 Dortmund

Projekt

Opernhaus, Theater Dortmund
Fassadensanierung Opernfoyer

Planbezeichnung

FT01 - Stahlfassade +0.50
V-Detail A+B - Fußpunkt und Riegel

Erstellt	05.12.2025
Projekt-Nr.	224100
Gezeichnet	Lus
Gesehen	-
Format	DIN A0
Maßstab	1:2
Ursprung	224100_Schnittpläne.dwg

224100_FA_5_X_DE_XX_005_P_00

Plannummer | Index