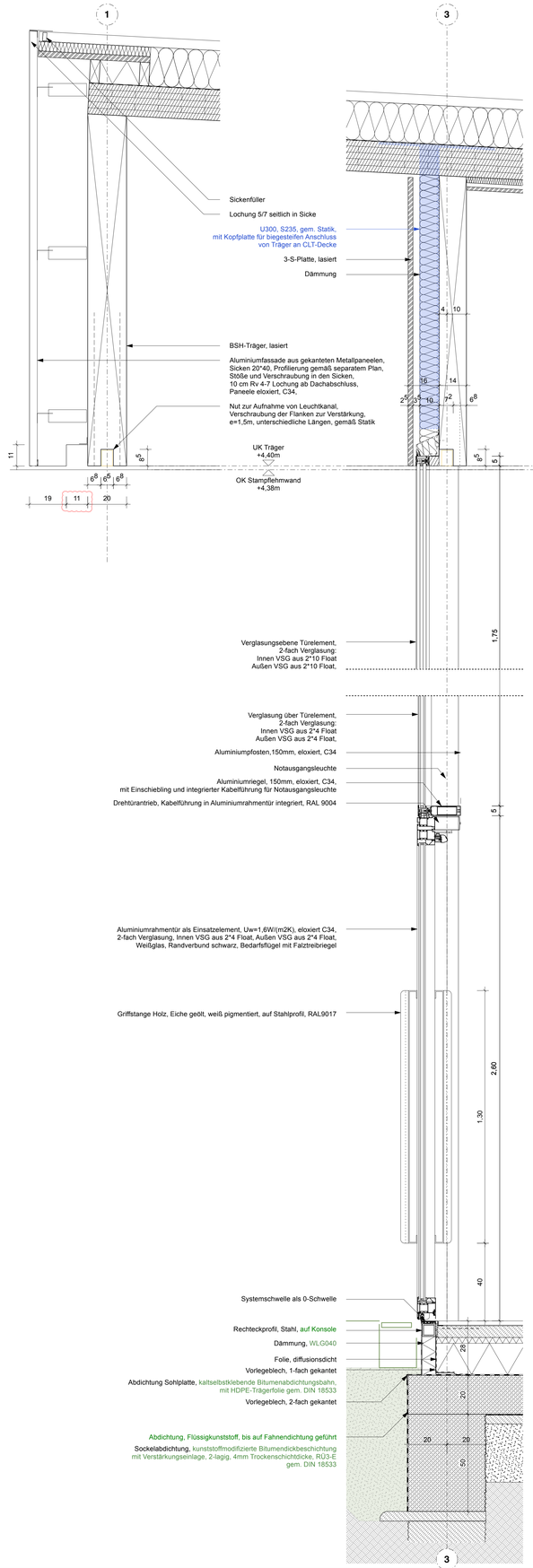
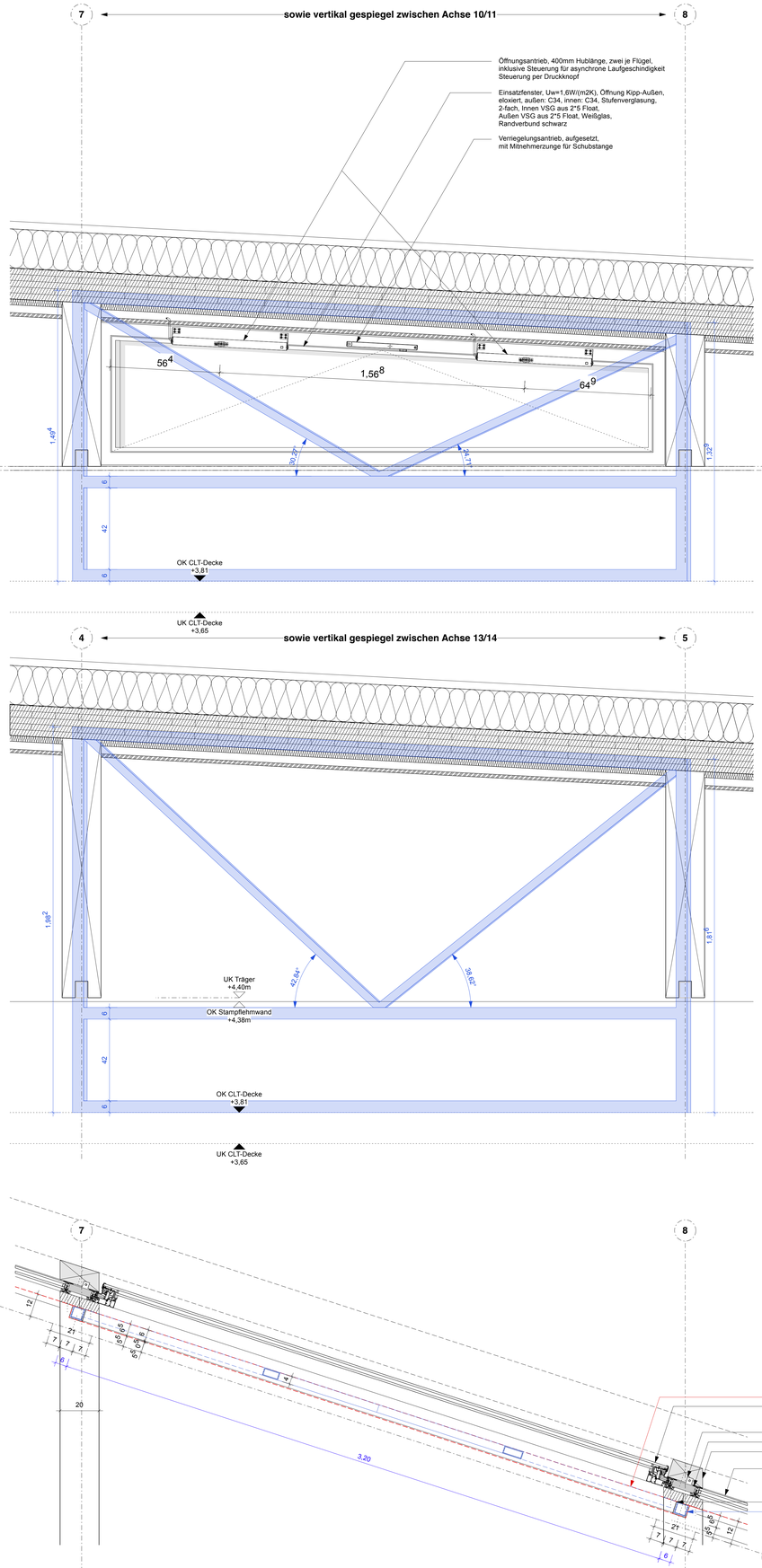
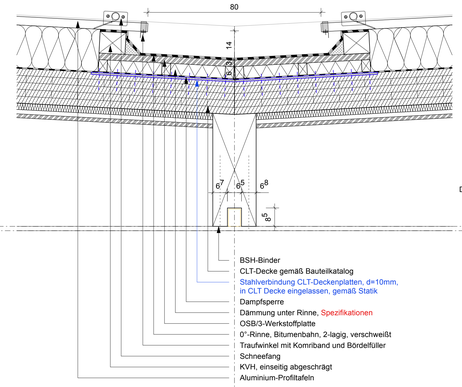


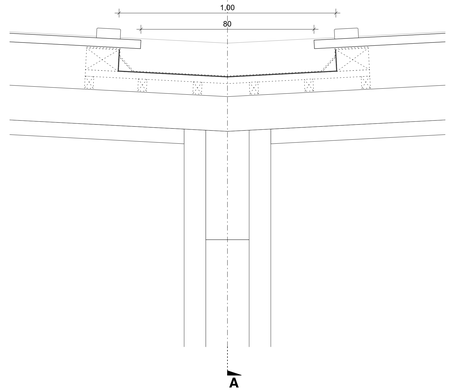


Aussparung Kante CLT-Deckenplatte im Bereich der Auskreuzungen
Einsatzfenster, Uw=1,6W/(m2K), Öffnung Kipp-Außen, eloxiert, Außen: C34, Innen: C34,
Stufenverglasung, 2-fach, Innen VSG aus 2*5 Float, Außen VSG aus 2*5 Float,
Weißglas, Randverbund schwarz
Nut, 3*3cm für Blitzschutzleitung
Dämmpaneel PR-Fassade
Kantholz, Rombus förmig, 21*10cm, Beschichtung wie BSH-Stütze,
mit rückseitiger Aussparung für Blitzschutzleitung, 3*3cm
Pfosten-Riegel-System, Holz-Aluminium, 50mm, Uw=1,3W/(m2K),
Riegel 50*100, trapezförmig, Fichte, beschichtet wie BSH-Stütze, Flachpressleiste, eloxiert C34,
2-fach Verglasung, Innen VSG aus 2*5 Float, Außen VSG aus 2*5 Float,
Weißglas, Randverbund schwarz
Aussparung BSH-Träger für Stahlaussteifung
Eingelegeter Stahlrahmen aus QRO, 60*60*6,3mm,
zur Aussteifung mit K-Verband aus QRO, 60*60*5mm,
beschichtet, RAL 9010

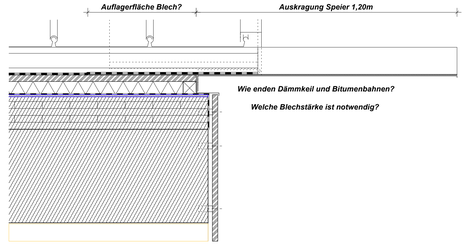
Querschnitt Rinne (warm)

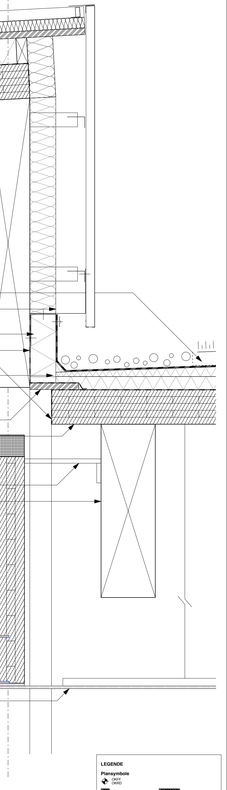


Querschnitt Rinne (kalt)



Längsschnitt Rinne (AA)





LEGENDE

Plansymbole

- Achse (ARC) / (GRO)
- Brandschutzabschnittsnr.
- Raumhöhe
- Raum- + Wärmebalkon

Raumstempel

Raumnummer
Raumname
▲ UKRO (UKFF) Unterkante Rohfuß
▼ OKRO
E=Anfang
A=Ende
Z=Zwischenring
R=Durchgang

Bezugshöhen

OKFF
OKRO
OKFF
OKRO

Schraffuren & Linien

- Stahlbeton
- Beton, Ortbeton
- Beton unbewehrt
- Mauerwerk
- Holzwerkstoff
- Mauerwerk Altbestand
- Mauerwerk Abgriff
- Putz
- Dämmstoffe
- Schwerbetonplatte
- Estrich, Gussasphalt
- Boden gleichen
- 2cm Kies
- 2cm Fuge
- Riestel gleichen
- Riestel Kies
- Riestel haftend verklebt
- Riestel Unterlage

Schütz- und Durchbruchsplanung

- Durchbruch
- Wandöffnung
- Wandschlitz

Angaben Dimension & Lage

- OD=Deckendurchbruch
- OW=Wanddurchbruch
- OS=Deckenschlitz
- WS=Wandschlitz
- KB=Kernbohrung
- SD=Schlitz/Durchbruch
- ISO=Isolierdurchbruch
- BRS=Brandschutz

- Brandschutzdurchbruch
- Brandschutzmanschette
- Wandschlitzmanschette
- Deckenschlitz

AUSFÜHRUNGSPLANUNG

Diese Zeichnung ist nur in Verbindung mit sämtlichen zur Ausführung freigegebenen Planunterlagen der Objektplanung und Fachplanung, insbesondere der Maße und Höhen, in eigener Verantwortung, vom AN zu prüfen! Durchbruche-, Laernhr-, Grundleitungs- und Blitzschutzplanung, Aussparungen, Türtechnik, RWA- sehe Planung der Fachingenieure. Maßunstimmigkeiten von Planunterlagen sind vor Beginn der betreffenden Arbeiten schriftlich mitzuteilen. Eine haftung infolge mangelnder Überprüfung und daraus folgender Fehler wird nicht übernommen.

ICON

PROJEKT

WERK - Westfalenpark
Eingang Ruhrallee mit Kindermuseum

Stadt: Dortmund
Gemarkung: Dortmund
Flur: 024
Flurstück: 408

BAUHERR

Stadt Dortmund vertreten durch die Sport- u. Freizeitbetriebe Dortmund

Straße: An der Buschmühle 3
Stadt: 44139 Dortmund
Telefon: 231/50-1153x
Fax: 231/50-28111
Mail: iraoeva-arndt@stadtdo.de

ARCHITEKT

STATUS
VORABZUG
Entwurfsplanung

PLANINHALT

FSC_Foyer_3

Projekt:
WERK_ARCH_5_408_03

Maßstab:	Papierformat:
1:10	**DIN A0**
Datum/Zeit:	Erstellungsdatum:
SBDA	**2025-10-09**
Index:	Ausgabe:
A	**2026-09-02**

INDEXLISTE

Nr.	Datum	Geä.	Art der Änderung
A	10.04.26		Anpassung Gründung / Abdichtung / PFP-Anschlüsse