Der Empfänger dieser Zeichnung ist verpflichtet, diese vertraulich zu behandeln. Weitergabe sowie Vervielfältigung dieser Unterlage, Verwendung und Mitteilung ihres Inhaltes - auch auszugsweise - ist nicht gestattet, soweit nicht schriftlich zugestanden. Die hier gezeigten Anordnungen und Systeme sind unser geistiges Eigentum und stehen unter Urheberschutz. Alle Rechte vorbehalten.
Ing.-Büro
Hauer - Hartmann + Partner
Münster, 17.03.2026

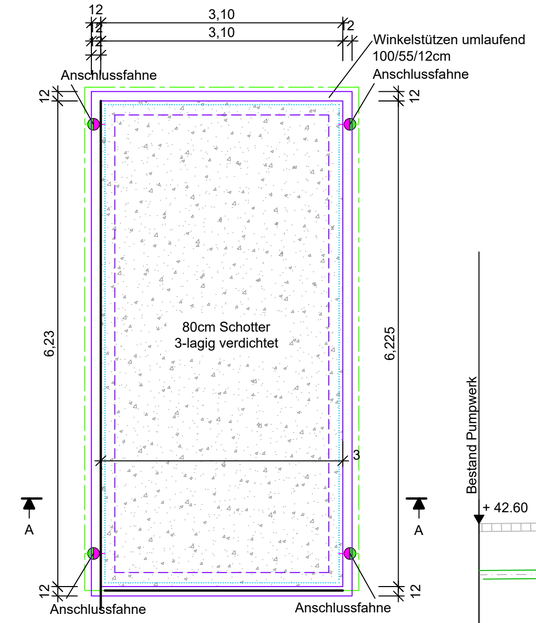

Fundamentplan

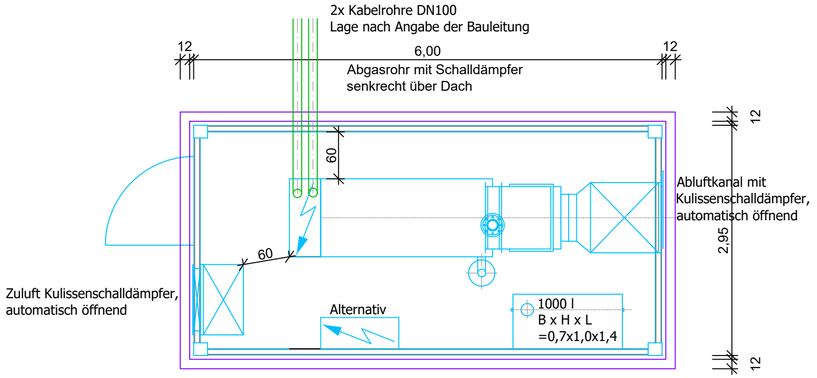

Grundriss

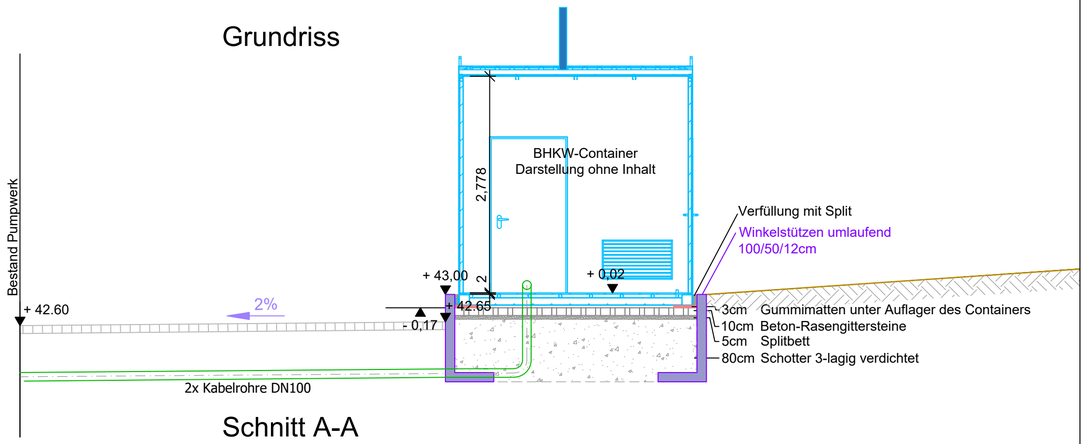

Schnitt A-A

ZEICHENERKLÄRUNG:

Stahlteile geplant

Bauwerke geplant

STADT HALTERN AM SEE

Bauherr - Auftraggeber: Eigenbetrieb Stadtentwässerung Haltern am See

Projekt: Pumpwerk Sythen, Erneuerung des Notstromaggregates

Ausführungsplanung

Notstromaggregat

Zchng.-Nr.:	Maßstab:
2531-AFZ-02	1 : 50
gez.: JM.	gepr.:
Anlage:	1

Ingenieurbüro Rummler + Hartmann GmbH

Abwassertransport · Wasserbau · Abwasserreinigung · Landschaftsplanung

Havixbeck, im März 2026
Ingenieurbüro
Rummler + Hartmann GmbH
Hohenholter Straße 14 a
48329 Havixbeck
Telefon: 02507 / 987 55 - 0
Fax: 02507 / 987 55 - 25
info@ingenieure-havixbeck.de
www.ingenieure-havixbeck.de

Vorabzug

K:\DATEN\Haltern am See\2531 PW Sythen-Erneuerung Notstrom\AFZ\2531-AFZ-02 Notstromaggregat.dwg