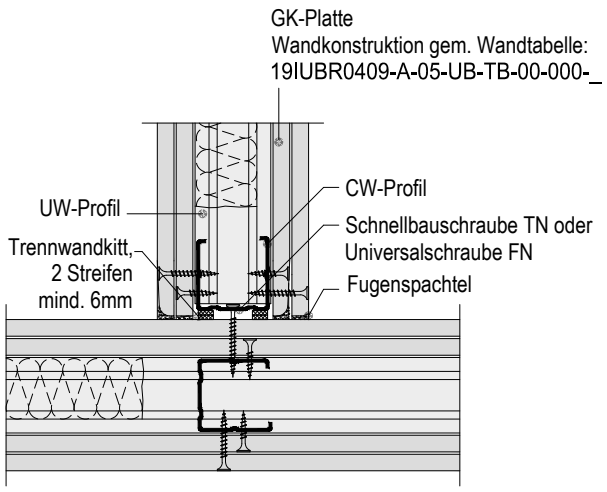

T-Verbindung - Anschluss zwischen Trockenbau-konstruktionen (H) | 101

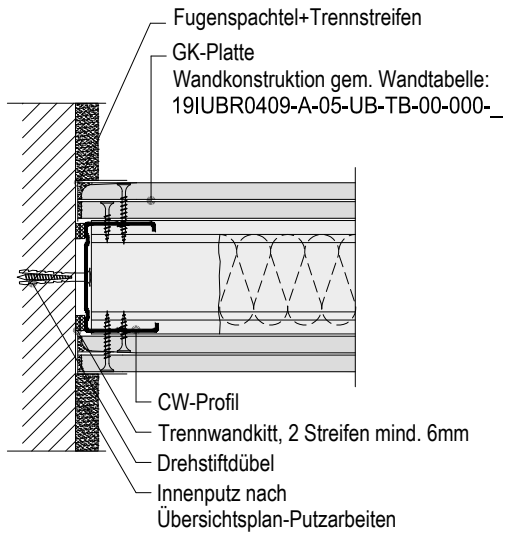

Anschluss an Massivwand (H) | 102

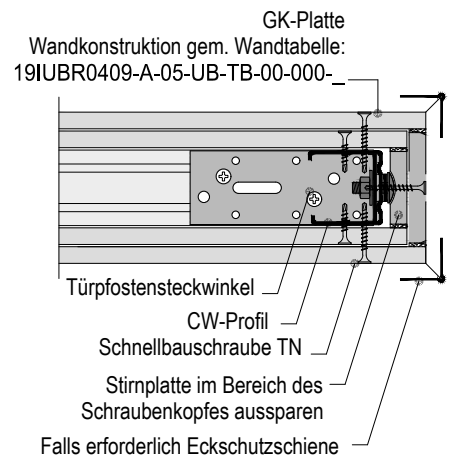

Freistehendes Wandende (H) | 103

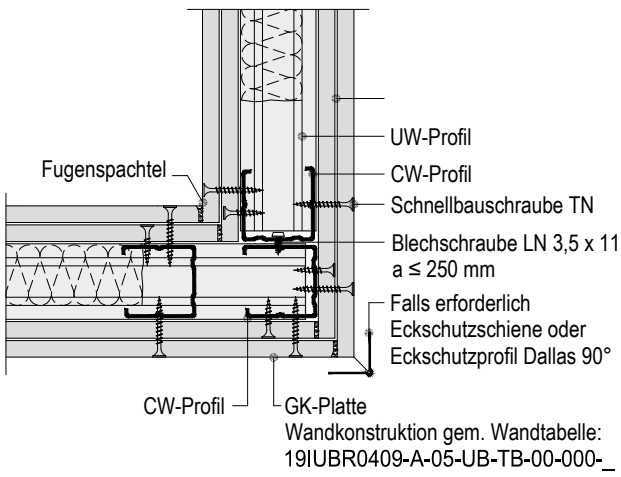

Ecke - Anschluss zwischen Trockenbau-konstruktionen (H) | 104

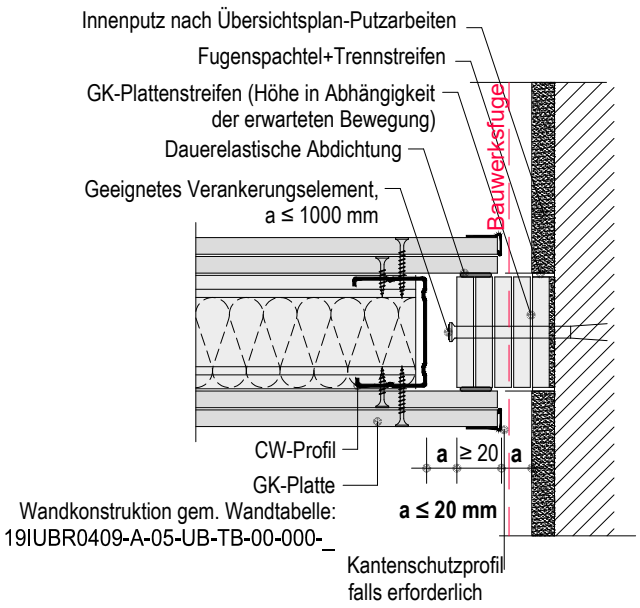

Anschluss an Massivwand - gleitend(H) | 105

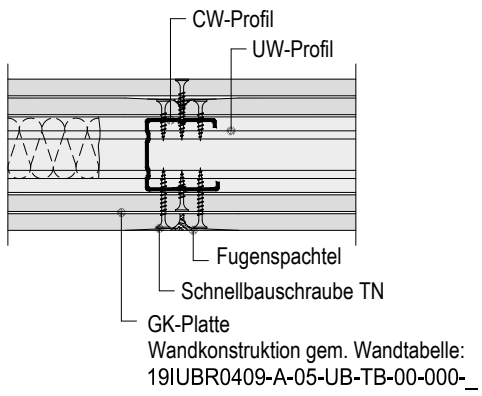

Plattenstoß (H) | 106

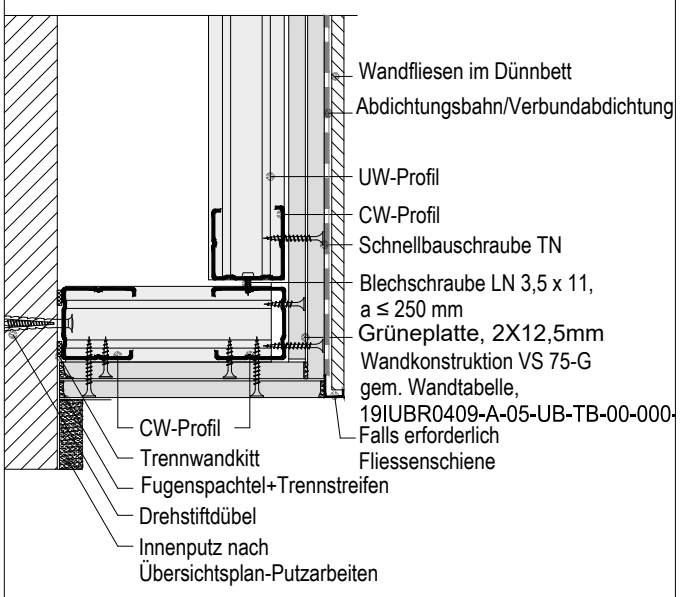

Vorwand Sanitär an Massivwand (H) | 107

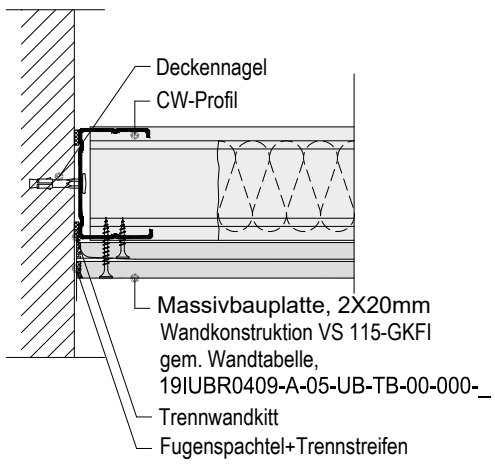

Schachtwand an Massivwand (H) | 108

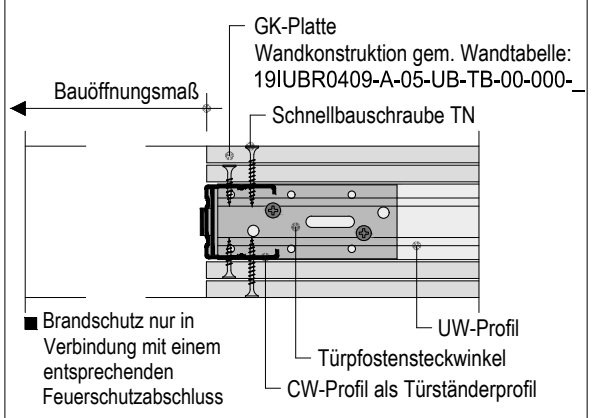

Türöffnung (H) | 109

INDEX	PLANHISTORIE	DATUM	NAME

INDEX	PLANHISTORIE	DATUM	NAME
	PLANERSTELLUNG	16.11.2022	MND

PLANNUMMER: 19IUBR0409-A-05-DE-TB-00-100 | –

BAUHERR
STADT GELSENKIRCHEN
Hochbau und Liegenschaften
65/1 - Planung -
Goldbergstraße 12
45875 Gelsenkirchen

UNTERSCHRIFT DATUM

LAGEPLAN ±0.00 = 46,02 m üNN

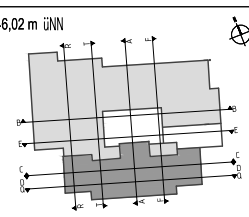

ARCHITEKTEN
REC Partners GmbH
Dipl.Ing. (FH) Architekt Holger Wille
Bockenheimer Landstraße 66
D-60323 Frankfurt am Main
Telefon: 069 348 7702 0
email: holger.wille@r-e-c.eu

UNTERSCHRIFT DATUM

PROJEKT
GGS Stephanstrasse 14, 45886 Gelsenkirchen

PROJEKTNUMMER INTERN	PROJEKTPHASE	BAUTEIL	MASSSTAB
	05	Gesamt	M. 1:5

ZEICHNUNG	PLANTYP	EBENE/INDEX	REFERENZ ARCHITEKTUR
	DETAIL	UG/DG	19IUBR0409-A-05-DE-TB-00-000-_.dwg
	PLANINHALT: TROCKENBAUDETAILS		REFERENZ FACHPLANER
	GEWERK: ARCHITEKT	STATUS: **AUSFÜHRUNG**	INDEX – / REFERENZ ANDERE

FACHPLANER

UNTERSCHRIFT DATUM