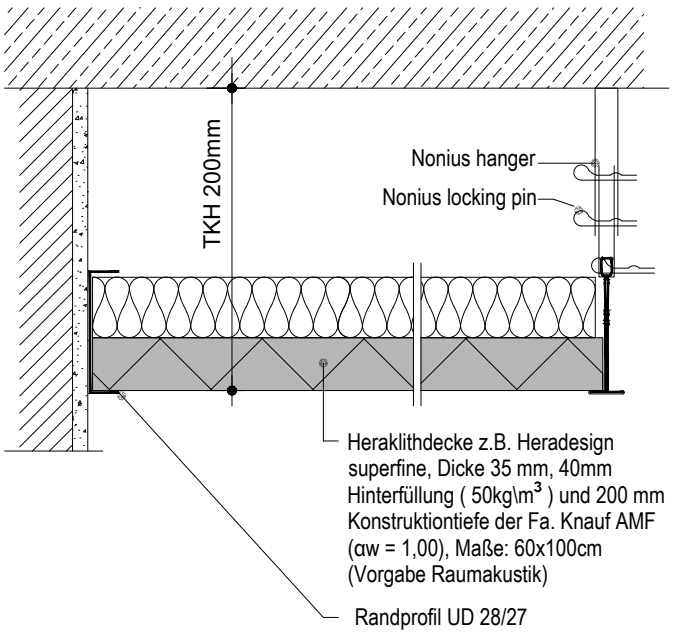

Abhangdecke aus Holzwolle-Akustikplatten | 141

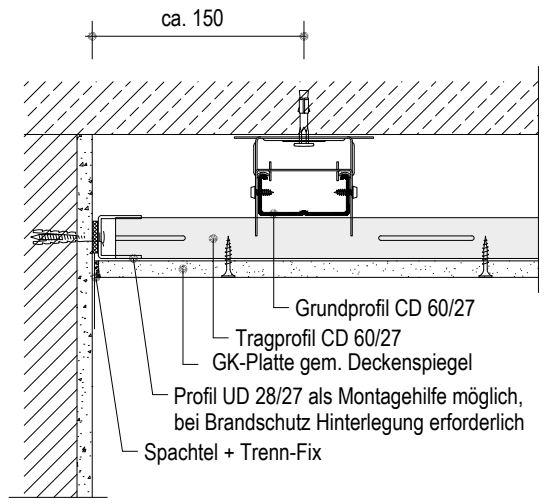

Direktabhänger an Massivwand | 142

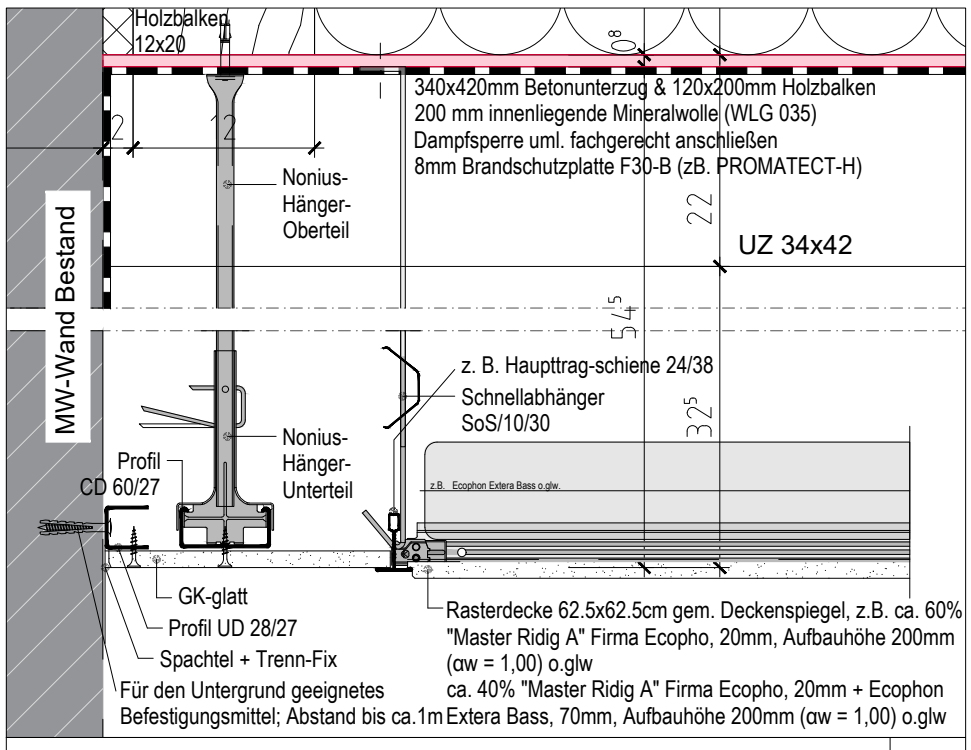

Rasterdeckenanschluss an Gipskartonfries, DG Bestand | 143

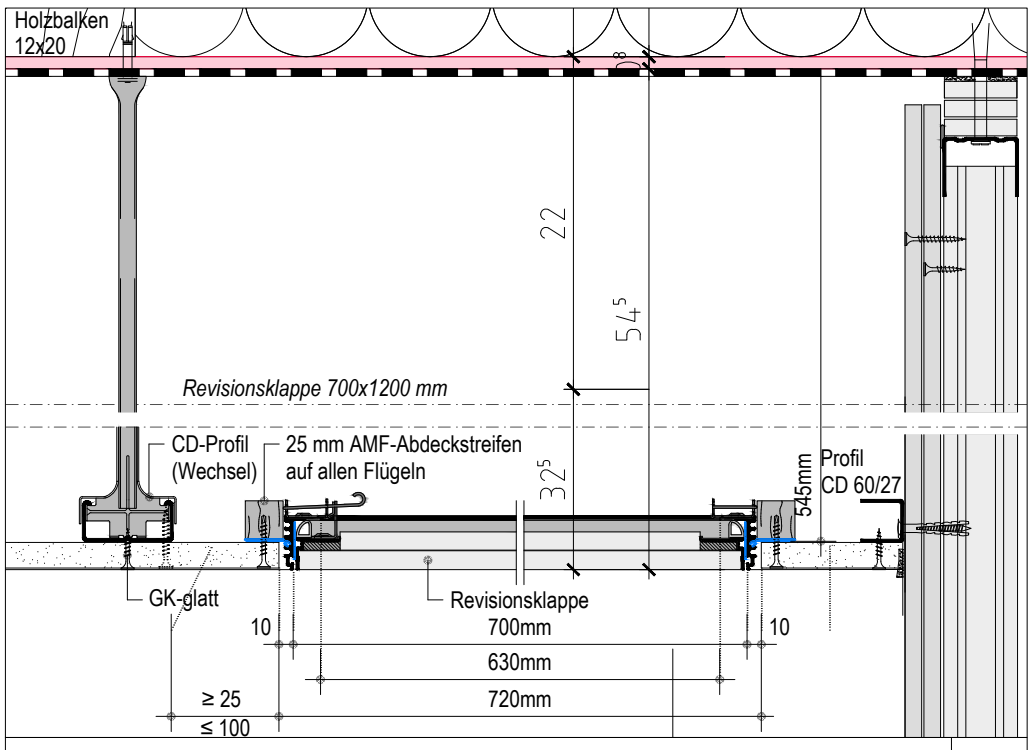

Revisionsklappe REVO BS30 Decke | 144

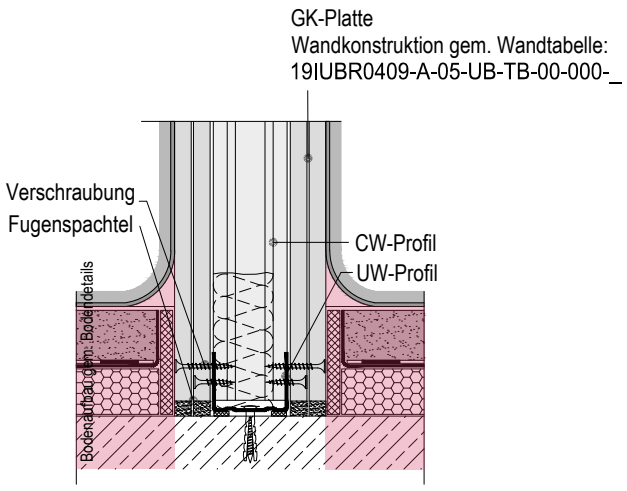

Bodenanschluss an Rohboden (V) | 145

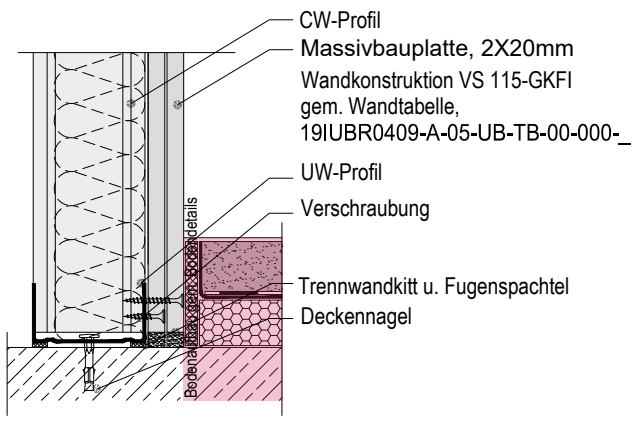

Bodenanschluss Schachtwand an Rohboden (V) | 146

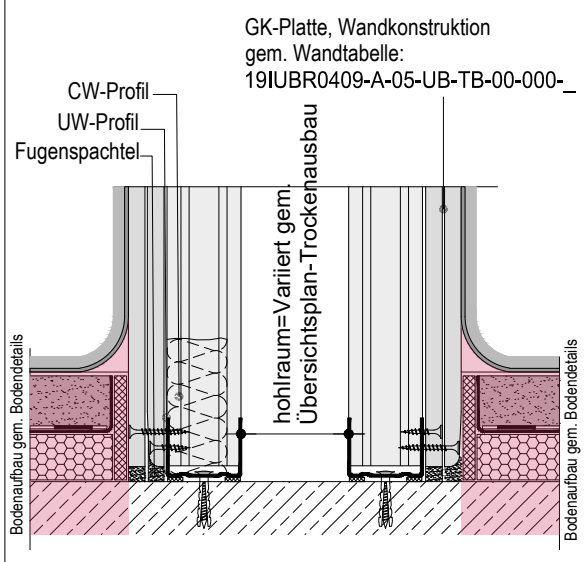
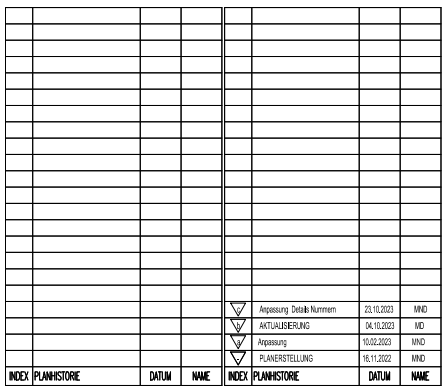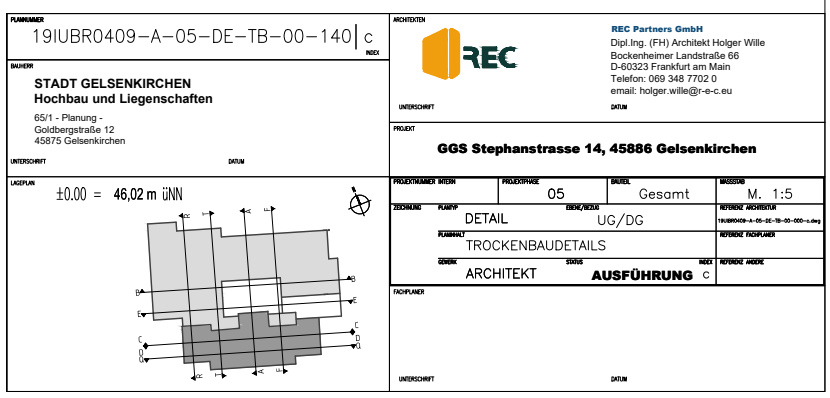
Bodenanschluss von Doppelständer-werk verlascht an Rohboden | 147